НОВОСТИ О ПРОДУКТАХ

Новые модели вентиляторов охлаждения для настенных монтажных шкафов SignaPro™

Заметной тенденцией последних лет в информационной отрасли стало наращивание мощности вычислительных комплексов при повышении компактности монтажа. Что, разумеется, повысило требования к системам принудительного охлаждения. Потолочные вентиляторы компании AESP новой серии **REC-RMFT-3A/ 3T** (см. рисунок 1) специально созданы для обеспечения стабильного охлаждения оборудования при плотном монтаже. Главным отличием новой модели стали компактные размеры, позволяющие устанавливать вентилятор в потолок и днище адаптированных настенных шкафов AESP.

Рисунок 1: REC-RMFT-3T/ -3A

Данная серия вентиляторов выпускается в двух вариантах:

- **REC-RMFT-3T.** Модель оснащена электронным контроллером с термодатчиком обратной связи. Электронный блок обеспечивает непрерывный контроль и соблюдение запрограммированного температурного режима.
- **REC-RMFT-3A.** Вариант потолочного вентилятора с ручным управлением. В конструкции предусмотрено аварийное биметаллическое термореле, включающее обдув при достижении фабрично установленного порога.

Наличие обратной связи в модели **RMFT-3T** обеспечивается датчиком, размещенным на нижней внутренней поверхности корпуса в окне перфорации, и позволяет электронному блоку соблюдать заданный температурный режим. При достижении температурой воздуха верхнего порога включения, термоконтроллер запускает вентиляторы, обеспечивая суммарный поток до 430 м^3/ час в направлении «снизу вверх». При этом внутри корпуса образуется разрежение, обеспечивающее поступление воздуха через перфорацию непосредственно на датчик. При понижении температуры поступающего воздуха до нижнего порога термоконтроллер отключает потоковые элементы. Для уменьшения частоты включения элементов аппаратно заложена минимальная дистанция между порогами, составляющая 3 градуса. Таким способом реализуется принцип гистерезиса, позволяющий избежать негативного влияния инерции измерений, перегрузок силовых каскадов контроллера вследствие частых включений, и обеспечивающий низкий уровень износа потоковых элементов.

Рисунок 2: Панель управления 3T

Управление термоконтроллером в модели REC-RMFT-3T производится с помощью сенсорных клавиш **1 «-», 2 «+»** и **3 «FIX»**, расположенных на панели управления (см. рисунок 2). Контроль состояния окружающей среды и режима работы вентилятора осуществляется с помощью трех индикаторов **ON**, **OFF** и **AUTOMATIC**, и светодиодного двухразрядного дисплея. Основные функции управления приведены в таблице 1.

AESP-East Europe

НОВОСТИ О ПРОДУКТАХ

Таблица 1: Функции управления вентилятора

Функция	Клавиша	Действие	Реакция
Включение/ выключение	**3**	Удерживать в течение 3 с	**Включается** в последний задействованный режим. **Выключается** с сохранением памяти об используемом режиме.
Смена режима	**3**	Кратковременное нажатие 1 раз	Переключение между режимами ON, OFF и AUTOMATIC (подтверждение индикаторами)
Просмотр значения нижнего и верхнего порога	**1, 2**	Нажать однократно в режиме AUTOMATIC	Кратковременно высвечивается надпись **LO** (клавиша 1) для нижнего или **HI** (клавиша 2) для верхнего порогов, затем мигающее текущее значение.
Корректировка значения порога	**1 -** **2 +**	Из предыдущего режима нужным числом нажатий	Мигающее значение на цифровом дисплее меняется.
Сохранение нового значения	**3**	Из предыдущего режима однократным нажатием	Значение сохраняется в энергонезависимой памяти.

Вариант вентилятора **RMFT-3A** поддерживает два режима работы: принудительное включение в режим постоянного обдува и режим автоматического запуска (см. рисунок 3). Режим работы устанавливается кнопкой включения, имеющей три устойчивых положения: «**MANUAL**» (постоянно включен), «**OFF**» (выключен) и «**AUTOMATIC**» (под управлением биметаллического реле). В режиме AUTOMATIC температурный порог срабатывания определяется геометрией биметаллического реле, которая устанавливается фабрично, в промежутке 33± 3°C.

Рисунок 3: Панель управления модели RMFT-3A

Рисунок 4: Стопоры

Важным отличием новой серии вентиляторов от большинства аналогов является способ монтажа. Благодаря бортику по периметру вентилятор накладывается на крышу шкафа с образованием герметичного контура, что препятствует образованию паразитных потоков. Закрепление устройства в проеме осуществляется с помощью выдвижных стопоров, язычки которых фиксируются встроенными в них винтами (см. рисунок 4). Благодаря наложению на крышу сверху, вентилятор легко устанавливается в уже оснащенный шкаф.

Габаритные характеристики приведены на рисунке 5. Покрытие устройства – полимерное диэлектрическое цвета «черный RAL 9005 полумат». В комплекте поставки шнур питания, инструкция по применению и упаковка. Дополнительно, для защиты выходного/входного проемов вентилятора от проникновения пыли, может поставляться фильтр-насадка **RECW-FIL**. Использование этого фильтра настоятельно рекомендуется при монтаже в настенные шкафы **SignaPro**™ серии **Industrial P5**, а также при размещении вентилятора в днище шкафа (нагнетающий вариант).

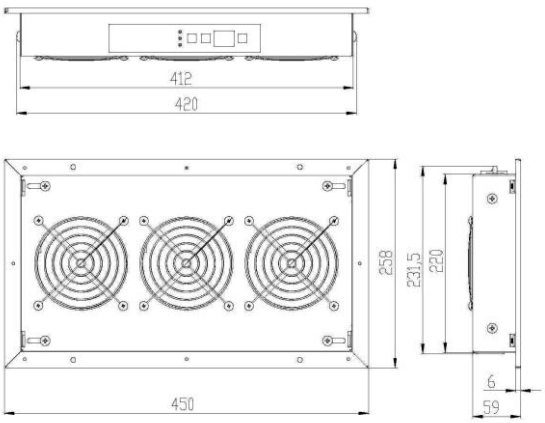

Рисунок 5: Габариты

Серия новых вентиляторов охлаждения совместима со всеми настенными шкафами **SignaPro**™, и может монтироваться в дверь напольных промышленных шкафов серии **Industrial P4**.

AESP-East Europe